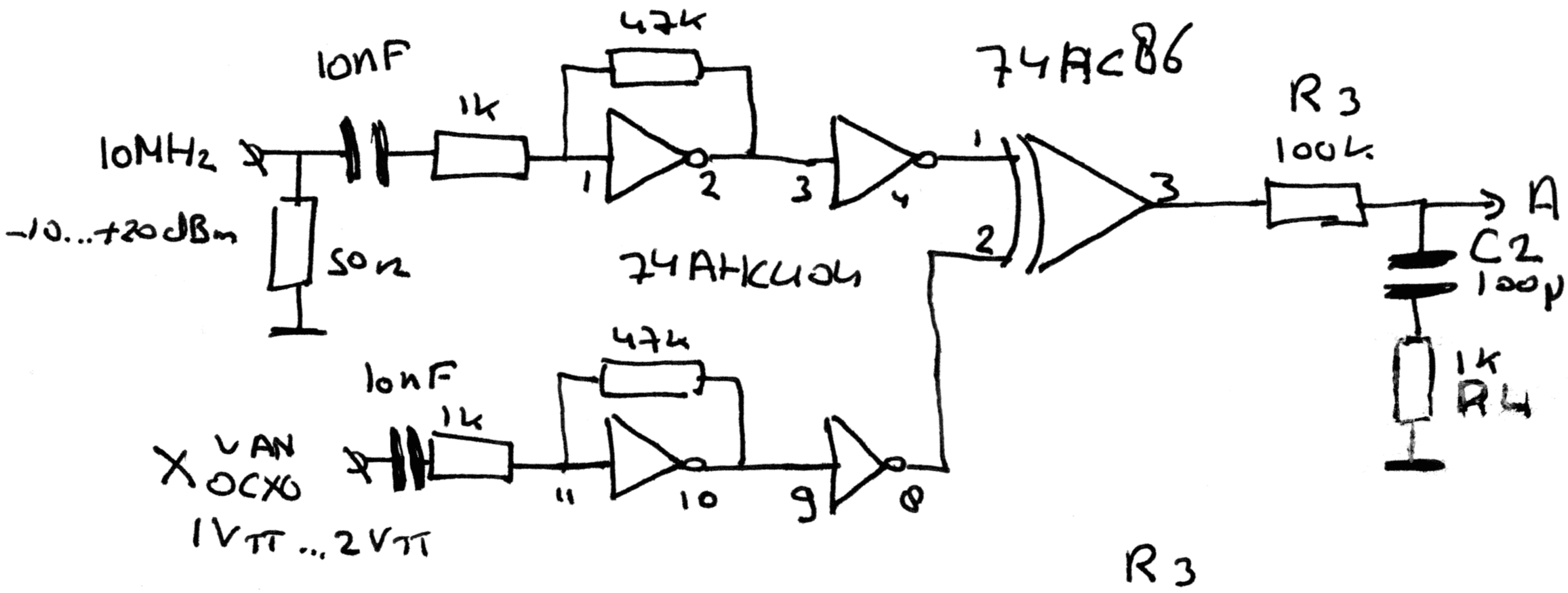

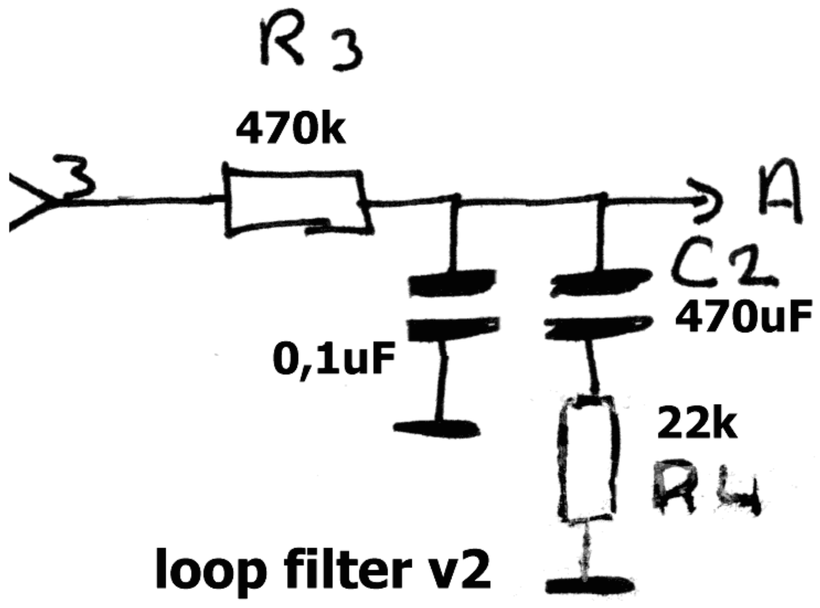

loop filter v2

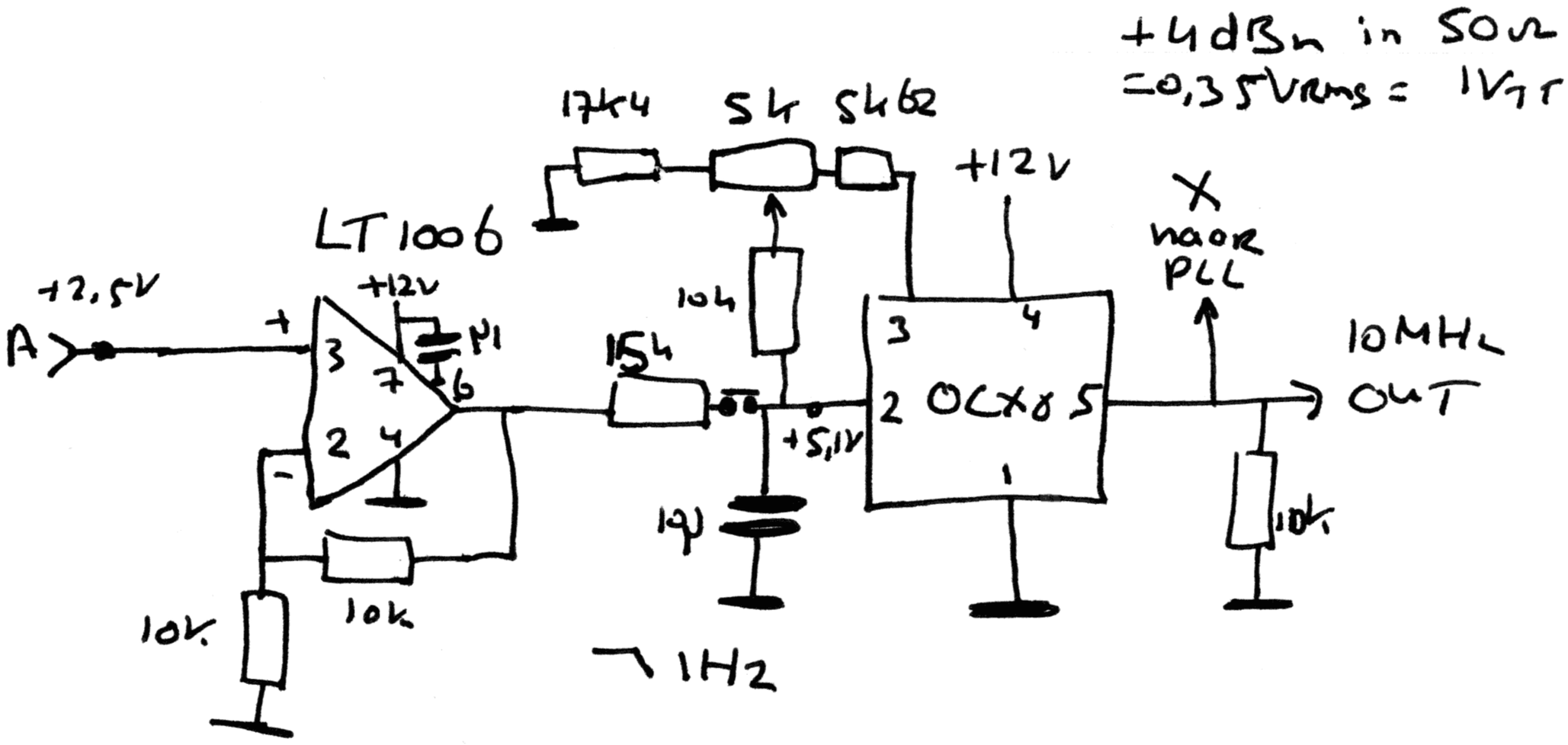

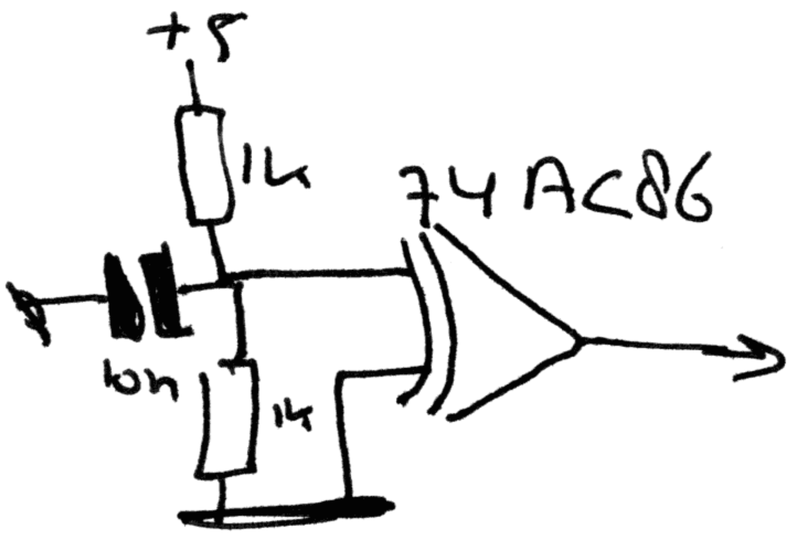

ALTernatieve INPUT

MIN +4dBm IN

10MHz PLL met Oscilloquartz OCXO v1

GJM 03-2018